CP 50

Fenêtres et Portes-Fenêtres Coulissantes Haute Isolation

www.tf-alu.fr
TF Alu Technic Fermetures

REYNAERS aluminium

TOGETHER
FOR BETTER

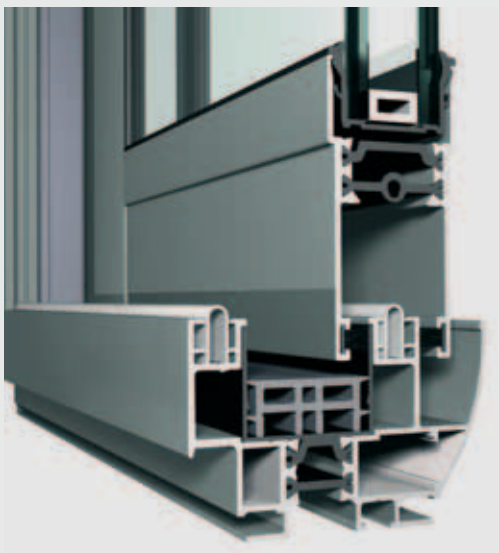

Le coulissant CP 50-HI est conçu pour répondre à de nouvelles exigences d'isolation en conformité avec la Réglementation Thermique. Il intègre les dernières techniques en matière d'esthétique, de sécurité et de fabrication, offrant ainsi des solutions compétitives pour la réalisation de fenêtres coulissantes.
La référence dans son domaine d'application.

SYSTÈMES CP 50 - CP 50-HI

FENÊTRES & PORTES-FENÊTRES COULISSANTES À ISOLATION RENFORCÉE

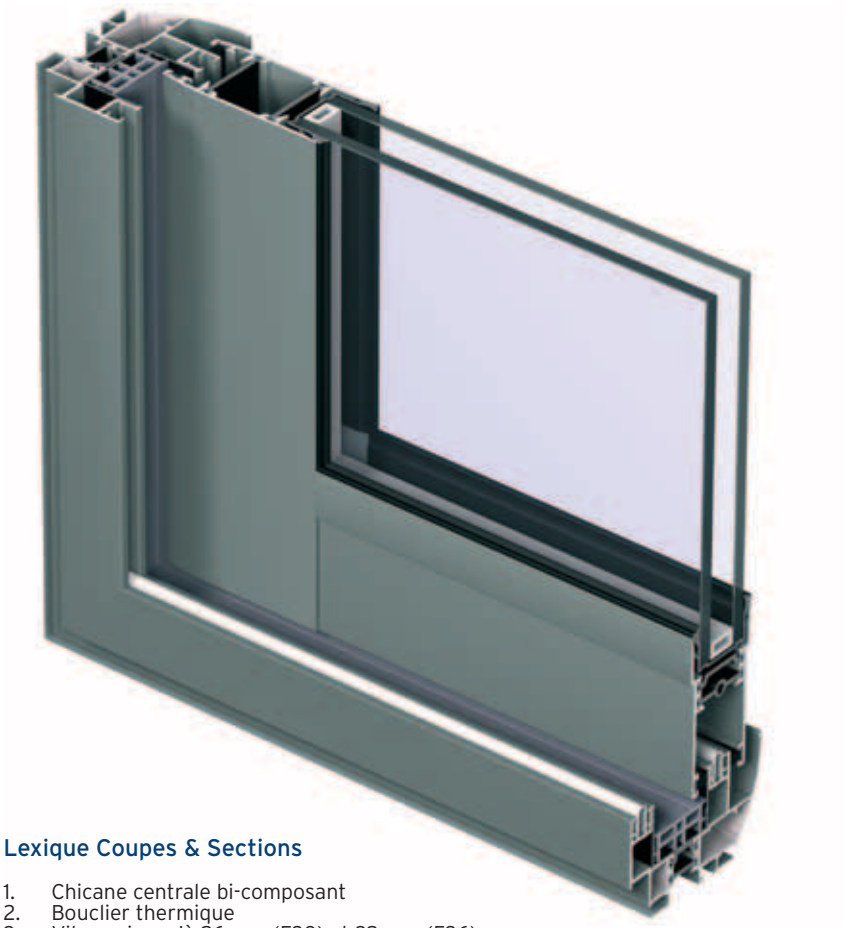

Solution BBC

GRENELLE ENVIRONNEMENT — RÉGLEMENTATION THERMIQUE 2012

Application 2 rails

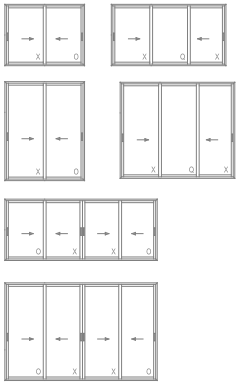

Application 3 rails

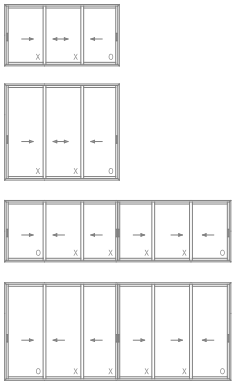

Lexique Coupes & Sections

1. Chicane centrale bi-composant
2. Bouclier thermique
3. Vitrage jusqu'à 26 mm (F30) et 32 mm (F36)
4. Etancheité centrale
5. Bouclier thermique Haute Isolation (CP 50-HI)
6. Rails rapportés en Inox, Aluminium ou Polyamide

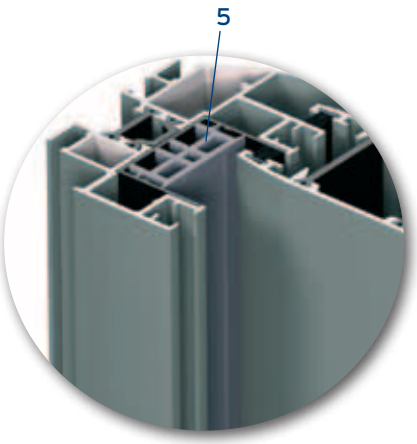

CP 50 - 2 VANTAUX - 2 RAILS - DESIGN FONCTIONNEL

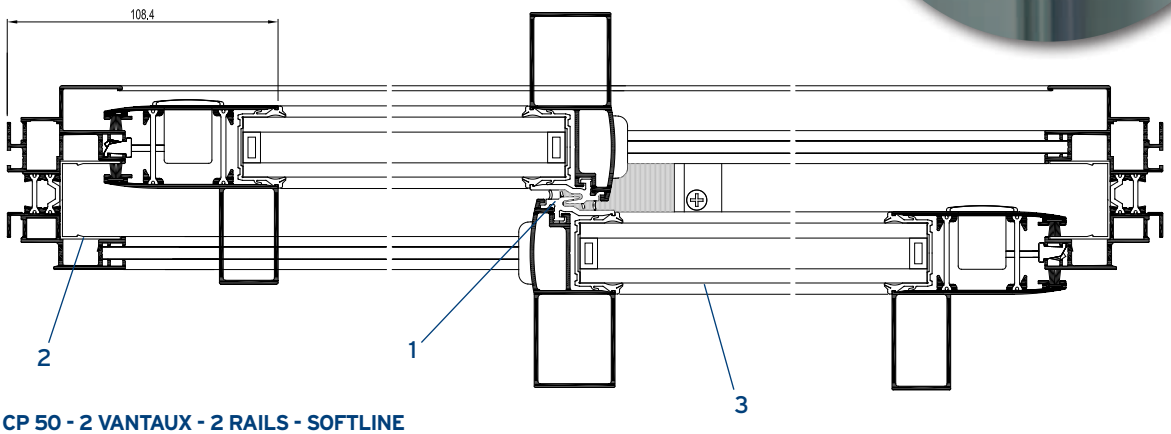

CP 50 - 2 VANTAUX - 2 RAILS - SOFTLINE

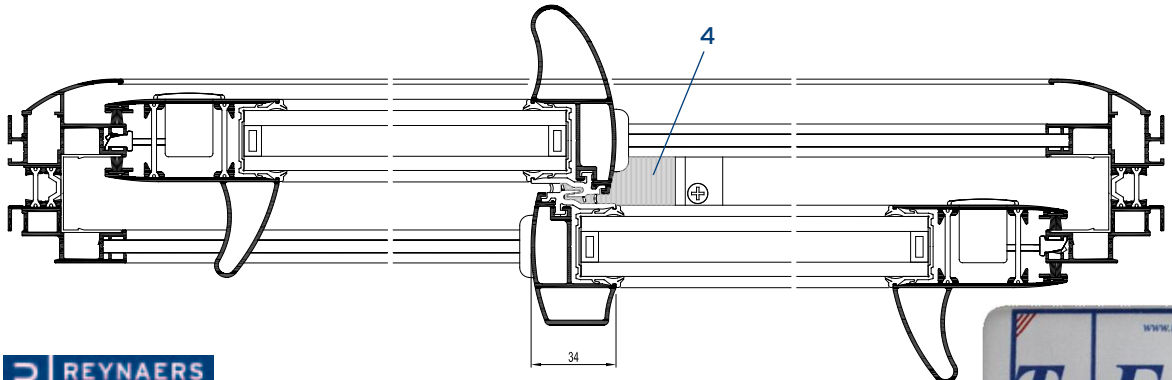

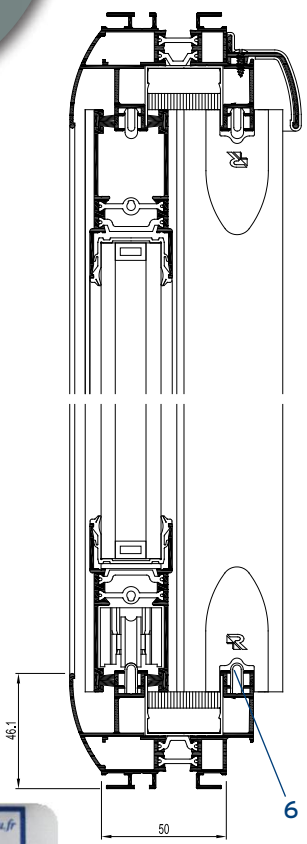

REYNAERS aluminium

www.tf-alu.fr
TF Alu Technic Fermetures

CARACTERISTIQUES TECHNIQUES				
APPLICATION / DESIGN	**2 RAILS**	**3 RAILS**	**GALANDAGE**	**MONOBLOC**
Base dormant	50 mm	92,5 mm	105 mm	155,5 / 189,5 mm
Masse vue dormant	86 mm			
Masse vue ouvrant	77 mm			
Hauteur maxi / vantail	2300 mm	2300 mm	2300 mm	2300 mm
Poids maxi / vantail	120 kg / 200 kg	120 kg / 200 kg	120 kg / 200 kg	120 kg / 200 kg
Vitrage pour feuillure de 30 mm Vitrage pour feuillure de 36 mm	24 à 26 mm 30 ou 32 mm	24 à 26 mm --	24 à 26 mm --	24 à 26 mm --
Fermeture / securité	Jusqu'à 5 points			
Solution mobilité réduite	CP 50-RM			
Bicoloration	oui	oui	oui	oui
Pose	Neuf / Rénovation	Neuf / Rénovation		
DTA - CSTB n°	6 / 12-2068			

CP 50-Mb
Solution Monobloc pour doublage intérieur de 100, 120, 140 et 160 mm

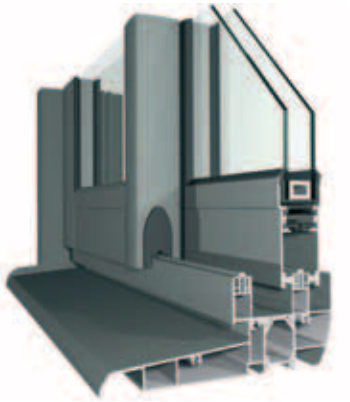

CP 50 - Angle
Solution coulissant d'angle pour les constructions présentant des angles de structures maçonnés sans pilier.

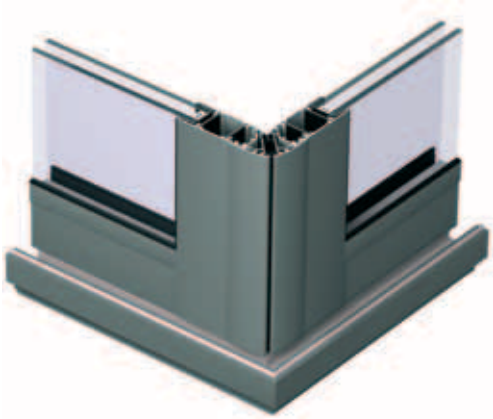

CP 50-RM (Reduce Mobility)
Solution pour les personnes à mobilité réduite

Seuil de 20 mm en conformité avec le DTU 36.5 et les directives du CSTB

CP 50 - FEUILLURE 36 MM
Pour vitrage de 30 ou 32 mm

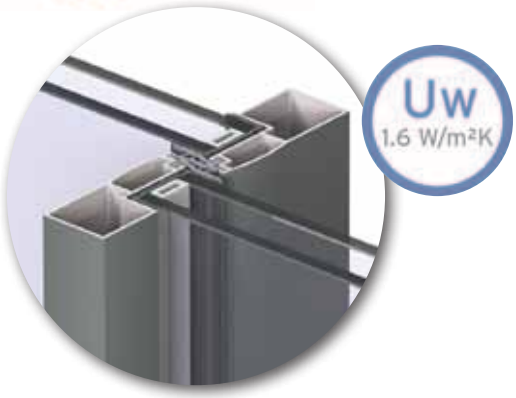

PERFORMANCES											
	ENERGIE										
	Isolation thermique (1) EN ISO 10077-2	Uw 1.7 W/m²K - CP 50 - châssis 2 vantaux L=3000 x H=2350 - Ug : 1.1W/m²K Uw 1.6 W/m²K - CP 50-HI - châssis 2 vantaux L=2350 x H=2180 - Ug : 1.1W/m²K									
	CONFORT										
	Perméabilité à l'air (2) EN 1026; EN 12207	1 (150 Pa)		2 (300 Pa)			3 (600 Pa)			4 (600 Pa)	
	Etanchéité à l'eau (3) EN 1027; EN 12208	1A (0 Pa)	2A (50 Pa)	3A (100 Pa)	4A (150 Pa)	5A (200 Pa)	6A (250 Pa)	7A (300 Pa)	8A (450 Pa)	9A (600 Pa)	E900 (900 Pa)
	Résistance au vent, pression d'essai max. (4) EN 12211; EN 12210	1 (400 Pa)		2 (800 Pa)		3 (1200 Pa)	4 (1600 Pa)		5 (2000 Pa)		Exxx (> 2000 Pa)
	Résistance au vent, deflection du dormant (4) EN 12211; EN 12210	A (≤ 1/150)			B (≤ 1/200)			C (≤ 1/300)			

(1) La valeur Uw mesure le flux thermique. Plus la valeur Uw est basse, plus l'isolation thermique de la fenêtre est efficace.
(2) L'essai d'étanchéité à l'air mesure le volume d'air passant à travers une fenêtre fermée sous une pression donnée.
(3) L'essai d'étanchéité à l'eau consiste à appliquer un jet d'eau uniforme à une pression d'air croissante jusqu'à ce que l'eau pénètre.
(4) La résistance à la charge de vent est une mesure de la robustesse structurelle du profilé et est testée en appliquant des niveaux de pression d'air croissants pour simuler la force du vent. Il existe jusqu'à cinq niveaux de résistance au vent (1 à 5) et trois classes de déflection (A, B, C). Plus la valeur est élevée, meilleure est la performance.

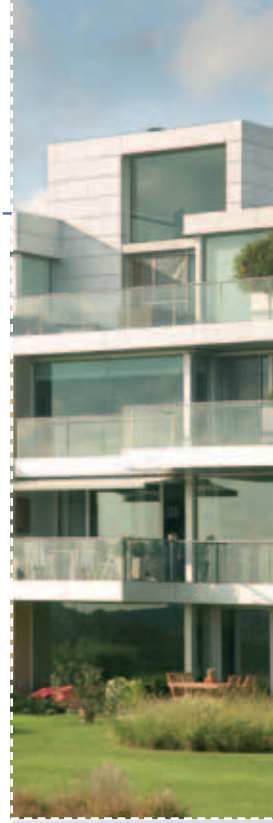

www.tf-alu.fr
TF Alu
Technic Fermetures

REYNAERS
aluminium

TOGETHER FOR BETTER

REYNAERS ALUMINIUM SAS
1, rue Victor Cousin
77127 LIEUSAINT
t +33 (0)1 64 13 85 95 · f +33 (0)1 64 13 85 96
www.reynaers.fr · info.france@reynaers.com

PEFC
10-31-1444
Certifié PEFC
Ce produit est issu de forêts gérées durablement et de sources contrôlées.
pefc-france.org

OBR.015D.FF. © Copyright 2012 - Reynaers Aluminium